ΤΕΧΝΙΚΕΣ ΠΡΟΔΙΑΓΡΑΦΕΣ

Κωδικός Προϊόντος - 080.200035150

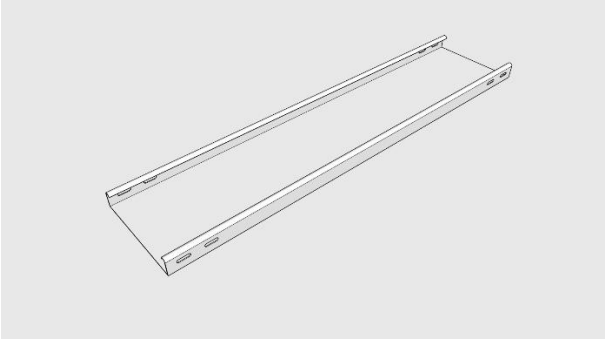

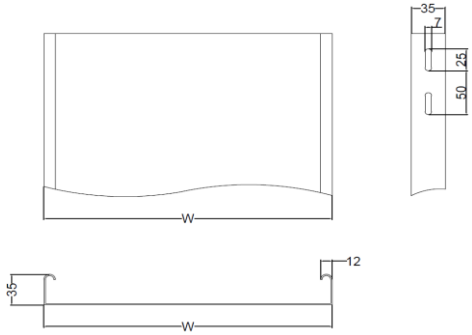

✓ ΕΣΧΑΡΕΣ ΚΑΛΩΔΙΩΝ ΒΑΡΕΟΥ ΤΥΠΟΥ / ΑΔΙΑΤΡΗΤΕΣ / ΠΛΕΥΡΙΚΟ ΥΨΟΣ H35mm

- **ΚΑΤΑΣΚΕΥΑΣΤΗΣ** — **ΜΕΤΑΛΛΟΔΟΜΗ ΑΒΕΕ**
- **ΠΕΡΙΓΡΑΦΗ** — **ΕΣΧΑΡΑ ΚΑΛΩΔΙΩΝ 200x35x1.50mm ΑΔ.**
- **ΥΛΙΚΟ** — **ΛΑΜΑΡΙΝΑ ΓΑΛΒΑΝΙΣΜΕΝΗ ΚΑΤΑ EN 10346**
- **ΜΗΚΟΣ ΠΑΡΑΓΟΜΕΝΩΝ ΤΕΜΑΧΙΩΝ** — **3000mm**
- **ΧΡΗΣΗ** — **ΕΓΚΑΤΑΣΤΑΣΕΙΣ ΕΣΩΤΕΡΙΚΩΝ ΞΗΡΩΝ ΧΩΡΩΝ**

ΚΩΔΙΚΟΣ	ΠΛΑΤΟΣ (W) mm	ΠΛΕΥΡΙΚΟ ΥΨΟΣ (mm)	ΠΑΧΟΣ (mm)	ΔΙΑΤΟΜΗ (mm2)
080.200035150	200	35	1.50	7000

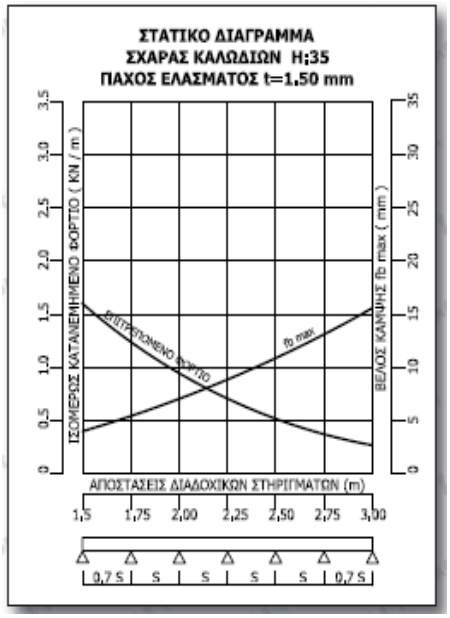

www.metallodomi.gr